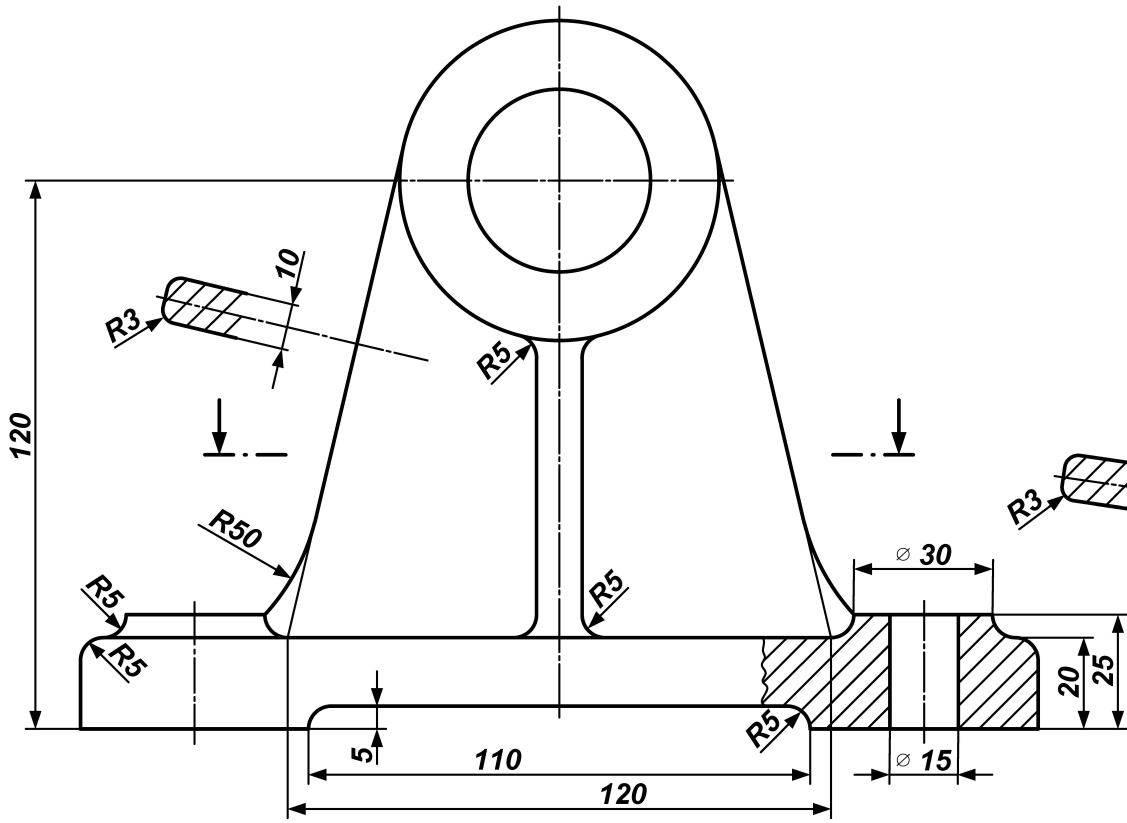

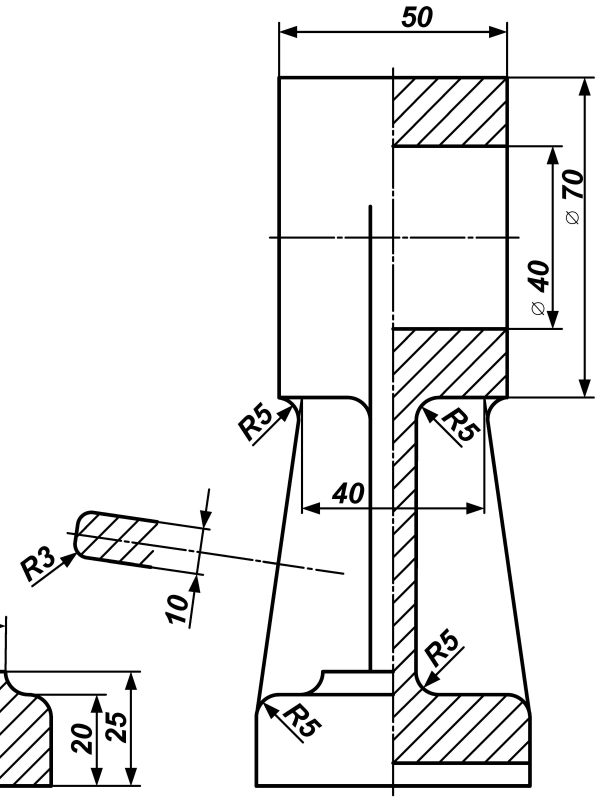

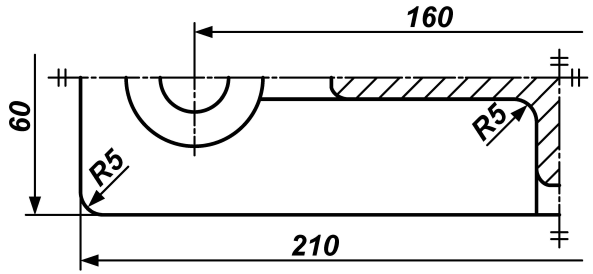

Ostre krawędzie stępić

Nr zmiany	Liczba zmian	Zamiast		Powinna być		Podpis	Data		
Konstruował									
Rysował	Pakowski			25.03.15r.	Materiał	Nazwa przedmiotu		Ciężar	
Sprawdził	Nazwisko	Podpis	Data		EN-GJL-250	Łożysko oczkowe			
Kontrola norm									
Zatwierdził					Zastępuje rys. nr	Zastąpiony przez rys. nr			
Podziałka					Nr rysunku			Arkusz / liczba arkuszy	
1:1	INSTYTUT PODSTAW BUDOWY MASZYN				NR-LO-03				